CONVOYEUR VERTICAL A CORNIERES

2 CVC - 100

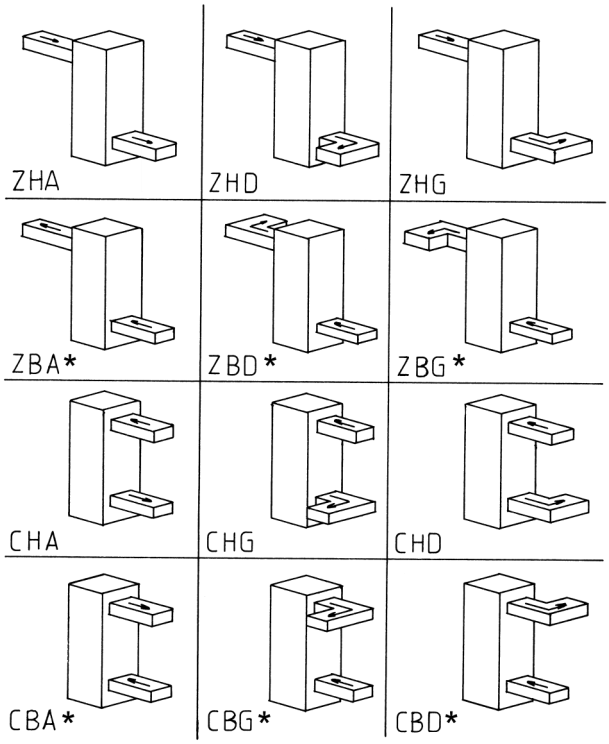

Le convoyeur vertical à cornières permet de transporter des plateaux repas de la salle à manger vers les laveries de vaisselles se trouvant à un niveau différent.

CHÂSSIS EN ACIER INOXYDABLE	**FONCTIONNEMENT PAS À PAS**
TRANSMISSION PAR CHAINE	**ENTRÉE ET SORTIE PARAMÉTRABLES**
DOUBLE MOTORISATIONS SYNCHRONISÉES	**ENCOMBREMENT RÉDUIT**

DETAILS TECHNIQUES :

- Châssis acier inoxydable 304, épaisseur 25/10e.
- Transmission par chaîne acier 15,8 anticorrosion.
- Glissières de guidage de la chaine en PEHD.
- Cornières support de charge en acier inoxydable 304, épaisseur 25/10e.
- Deux motoréducteurs IP55, puissance 0,75 kW, 230/400 V, 50 Hz triphasé + terre.
- Charges admissibles : 10 kg par plateaux.
25 kg par casier ou bac.
- Vitesse maximale : 12 charges par minute
soit 720 charges par heure
- Sécurité anti bourrage à l'introduction.
- Fonctionnement au pas à pas.
- Coffret de commande IP 55.
- Hauteur sur mesure.
- Dimensions suivant la taille de la charge.

OPTIONS :

- Extraction haute pour ascenseur.
- Gabarit de hauteur en introduction.
- Arrêt d'urgence.
- Version casiers.

AUTRES EQUIPEMENTS :

- Convoyeur à taquets (pour introduction).
- Convoyeur bi-cordes.
- Synchronisation bi-cordes.

VALIDEX
692 Chemin de la Boisière
73420 DRUMETTAZ - CLARAFOND

Tél. : +33 (0) 4 79 88 08 51
E-mail : validex@validex.fr
Site Web : www.validex.fr

Caractéristiques données à titre indicatif, VALIDEX peut être amené à les modifier sans avis préalable.

CONVOYEUR VERTICAL A CORNIERES

2 CVC - 101

PRINCIPE

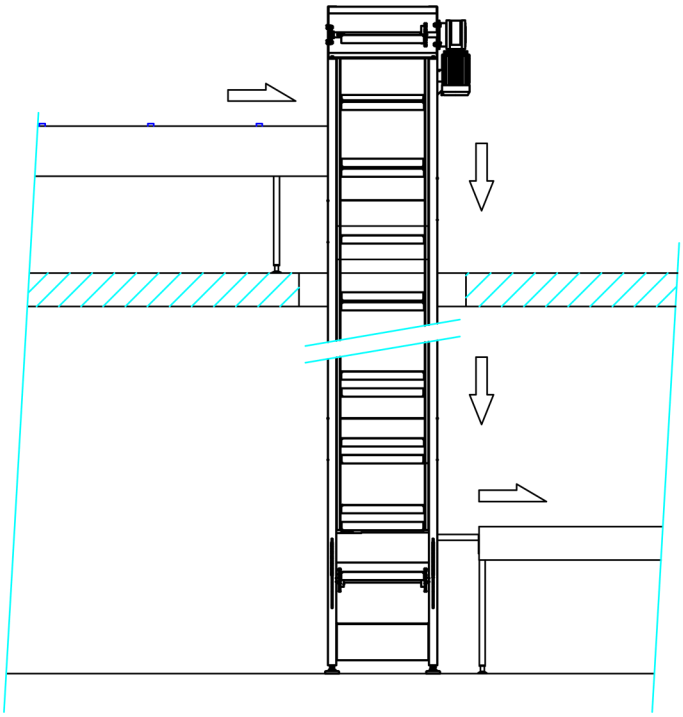

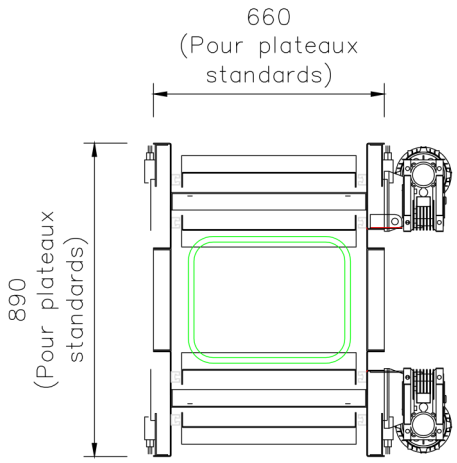

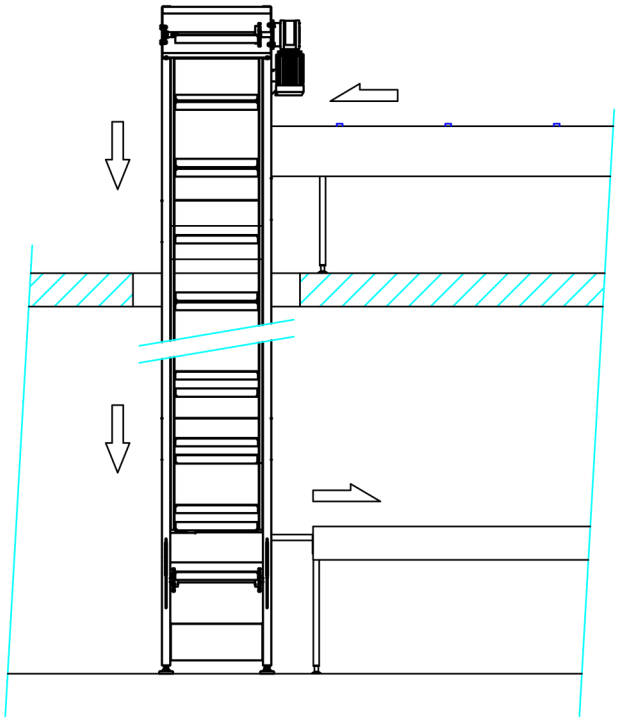

VALIDEX
692 Chemin de la Boisière
73420 DRUMETTAZ - CLARAFOND

Tél. : +33 (0) 4 79 88 08 51
E-mail : validex@validex.fr
Site Web : www.validex.fr

Caractéristiques données à titre indicatif, VALIDEX peut être amené à les modifier sans avis préalable.